(禁止事項)
この図面は、当社製品の承認または販売購入を目的とするもので、それ以外の目的をもって使用または閲覧・複写することを禁じます。

鉄ベースタイプ
(型番:SY35SC)
<底ﾌｰﾄ弁付きは型番番:SY35SCF>
鉄ベース寸法は295x200x25
(掘り井戸用)

防災用・非常用・公共施設用に最適な昇進ポンプ

ステンレススリーブ入りシリンダー
ステンレスロット棒採用
ステンレスボルト採用
使い勝手のよい二方向切り替えバルブ付き

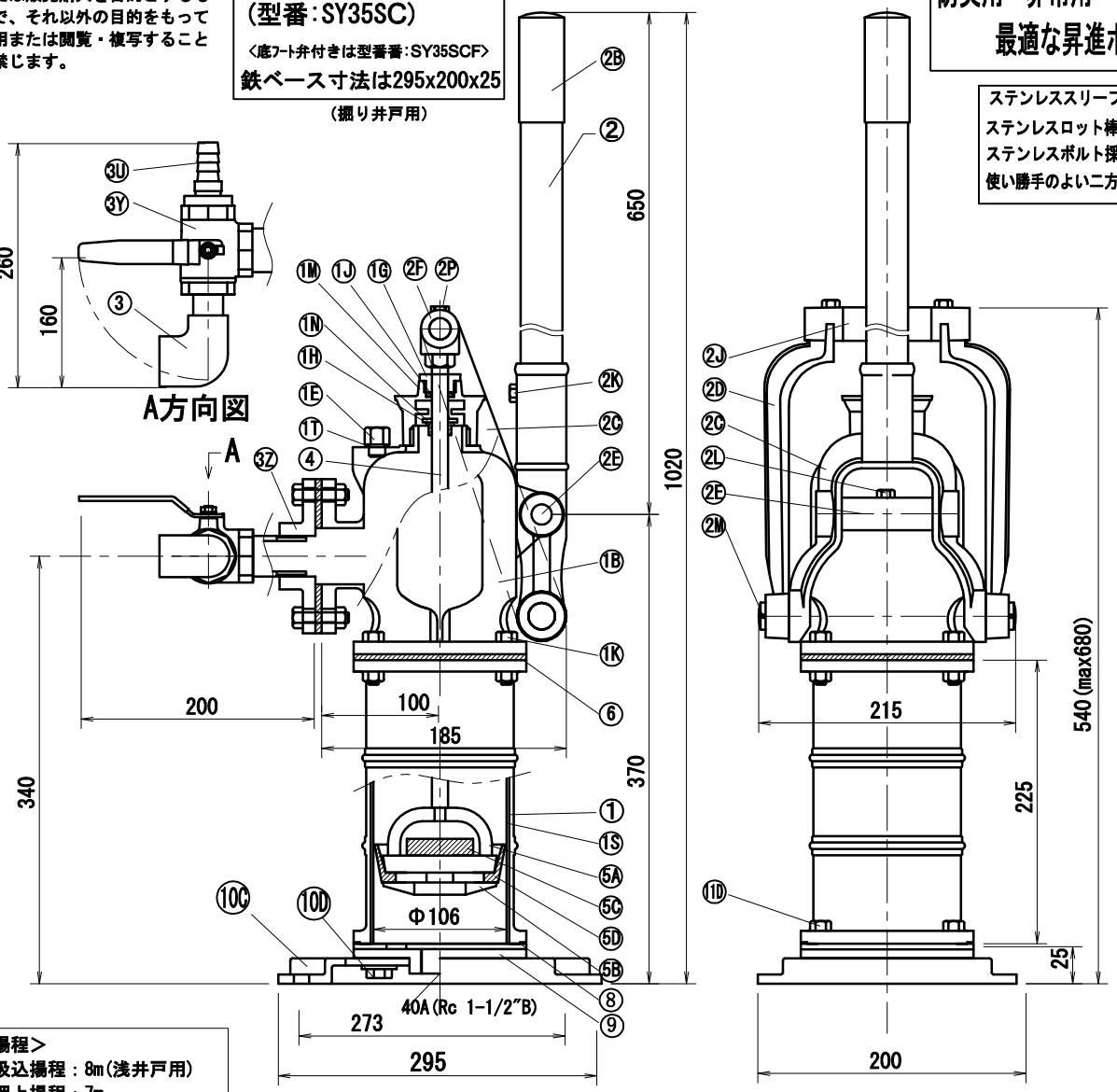

部番	部品名	材質	備考
1	中次シリンダー	FC200	
1S	ステンレススリーブ	SUS304	
1B	チャンバー	FC200	
1K	チャンバー取付用ボルト・ナット	SUS304	ｽﾃﾝﾚｽ M10
1M	グランドボックス	FC200	
1E	呼び水口プラグ	SUS304	
1T	呼水口プラグ用パッキング	NBR	
1G	砲金グランド	CAC406	
1J	グランドパッキン	ﾉﾝｱｽﾍﾞｽﾄ	
1N	グランド座金	SUS304	Φ40xΦ17xt3
1H	インナーグランドパッキン	NBR	
2	ハンドル	STKM	
2B	ハンドル用握りゴム	NR	
2K	ハンドル固定ボルト	SUS304	ｽﾃﾝﾚｽ M8
2C	レバー	FC200	
2E	レバー取付ピン	C3604BD/SS400	Φ15.5×110
2L	レバー取付ピン用ボルト	SUS304	
2D	ダブルロッド	FC200	
2J	ダブルロットガイドピン	C3604BD/SS400	Φ16×105
2M	ダブルロッド用止めビス	SUS304	
2F	ロットヘッド	FC200	
2P	ロットヘッド固定ボルト	SUS304	ｽﾃﾝﾚｽ M8
3	水口	FCMB270	
3U	ホース用竹の子ニップル	C3604BD	散水ホース内径φ15用
3Y	三方弁	C3771BE	
3Z	カランフランジ	FC200	
3R	小判型パッキン	NR	
4	ピストンロット	SUS304	4+5A+5B+5C+5Dはピストン一式
5A	ピストン上部	FC200	
5B	ピストン下部	FC200	
5C	ピストン用平ベン(ピストン弁ゴ	NR+FC200	
5D	ワンゴム	NBR	
6	合ゴム	NBR	
8	ライト弁	NBR	
9	ねじ下 (下次)	FC200	
10	木台板	木+表面処理	
10C	鉄ベース	FC200	
10B	木台板締めボルト/ナット	SUS304	ｽﾃﾝﾚｽ M10
10D	鉄ベース締めボルト/ナット	SUS304	ｽﾃﾝﾚｽ M10

木台板タイプ
(型番:SY35SD)
<底ﾌｰﾄ弁つきは型番:SY35STDF>
木台板寸法は765x175x45
(掘り井戸用)

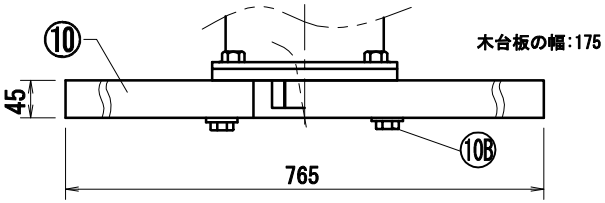

<揚程>
吸込揚程:8m(浅井戸用)
押上揚程:7m
<標準揚水量>40～60L/min
(最大1300mL/ｽﾄﾛｰｸ)
<使用流体>
井戸水等(常温0℃～40℃)

高台+鉄ベース付き及び高台+木台付きタイプは、掘り井戸用です。

承認	検図	製図	設計	作成月日	尺度		製品名(型番)	図面番号	
溝口			溝口		NON	三角法	浅井戸用押上げ密閉ポンプ 『TB式月星昇進ポンプ』(台付タイプ) <鉄ベース> <木台板>	SYCD-R0612	TOBO 東邦工業株式会社 TOHO INDUSTRY CO.,LTD